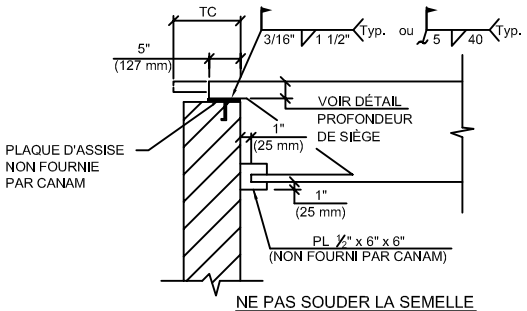

NE PAS SOUDER LA SEMELLE INFÉRIEURE À LA PLAQUE STABILISATRICE

POUTRELLE TYPE 17W

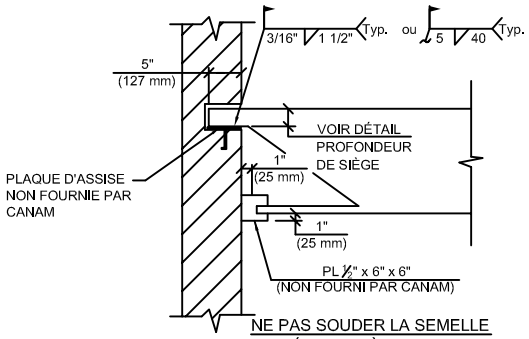

NE PAS SOUDER LA SEMELLE INFÉRIEURE À LA PLAQUE STABILISATRICE

POUTRELLE TYPE 17X

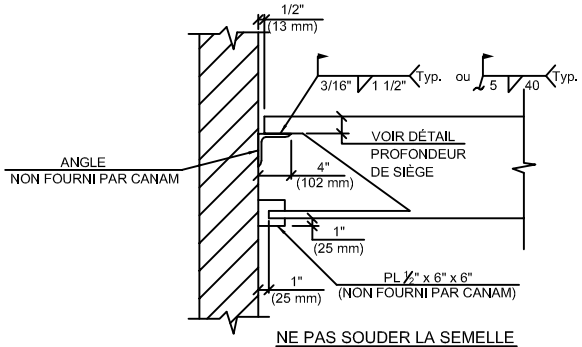

NE PAS SOUDER LA SEMELLE INFÉRIEURE À LA PLAQUE STABILISATRICE

POUTRELLE TYPE 18W

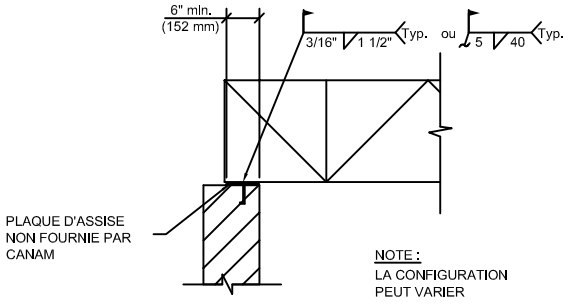

NOTE :
LA CONFIGURATION PEUT VARIER

POUTRELLE TYPE 19W

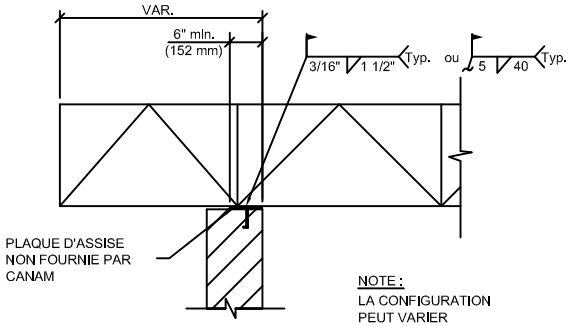

NOTE :
LA CONFIGURATION PEUT VARIER

POUTRELLE TYPE 19X